ボーダーマルシェバッグ

●用意する毛糸
FG756-5／ベーシックコットン／165ｇ
FG756-6／ベーシックコットン／100ｇ
●使用針・用具
カギ針5/0号
●ゲージ（10ｃｍ平方）
模様編み　20.5目×12段
●出来上り寸法
幅31ｃｍ　深さ35.5ｃｍ　マチ9ｃｍ

●編み方ポイント
本体・・・鎖の作り目を作り、模様編みで編みます。同じものを2枚編みます。
まとめ・・・脇を鎖とじ、持ち手を巻きかがります。折り線で脇を内側に折り、底を一緒に巻きかがります。持ち手の周囲より目を拾い、細編みを1段わに編みます。
※まとめ部分はすべてcol.6を使います。

★ゲージは編み手により異なります。ゲージが合わない場合は針の号数を変えて編んでください。又はゲージを取り直して編んでください。

●本体　2枚

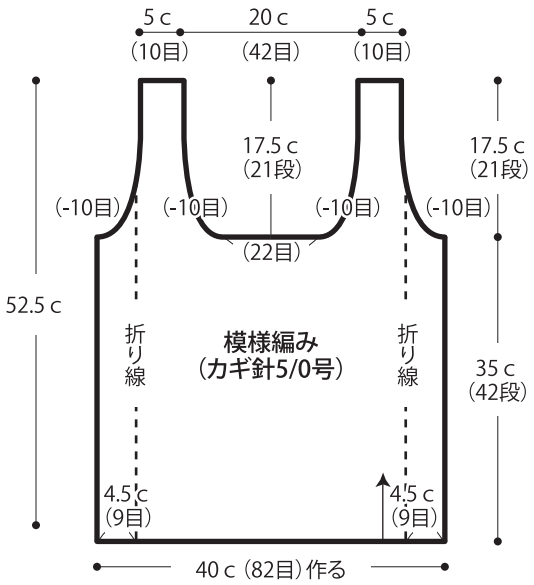

●まとめ（カギ針5/0号）

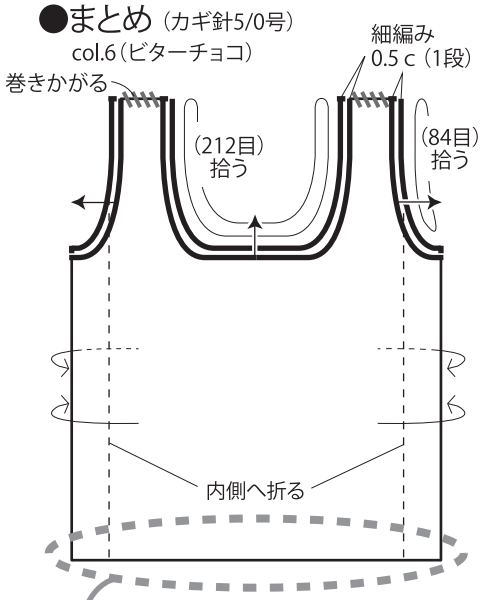

●出来上がり

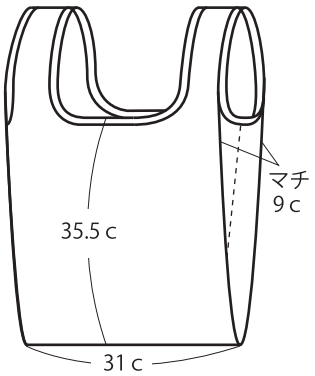

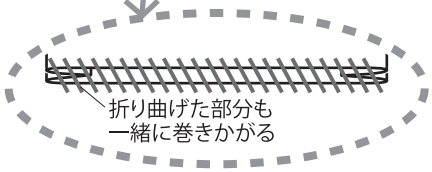

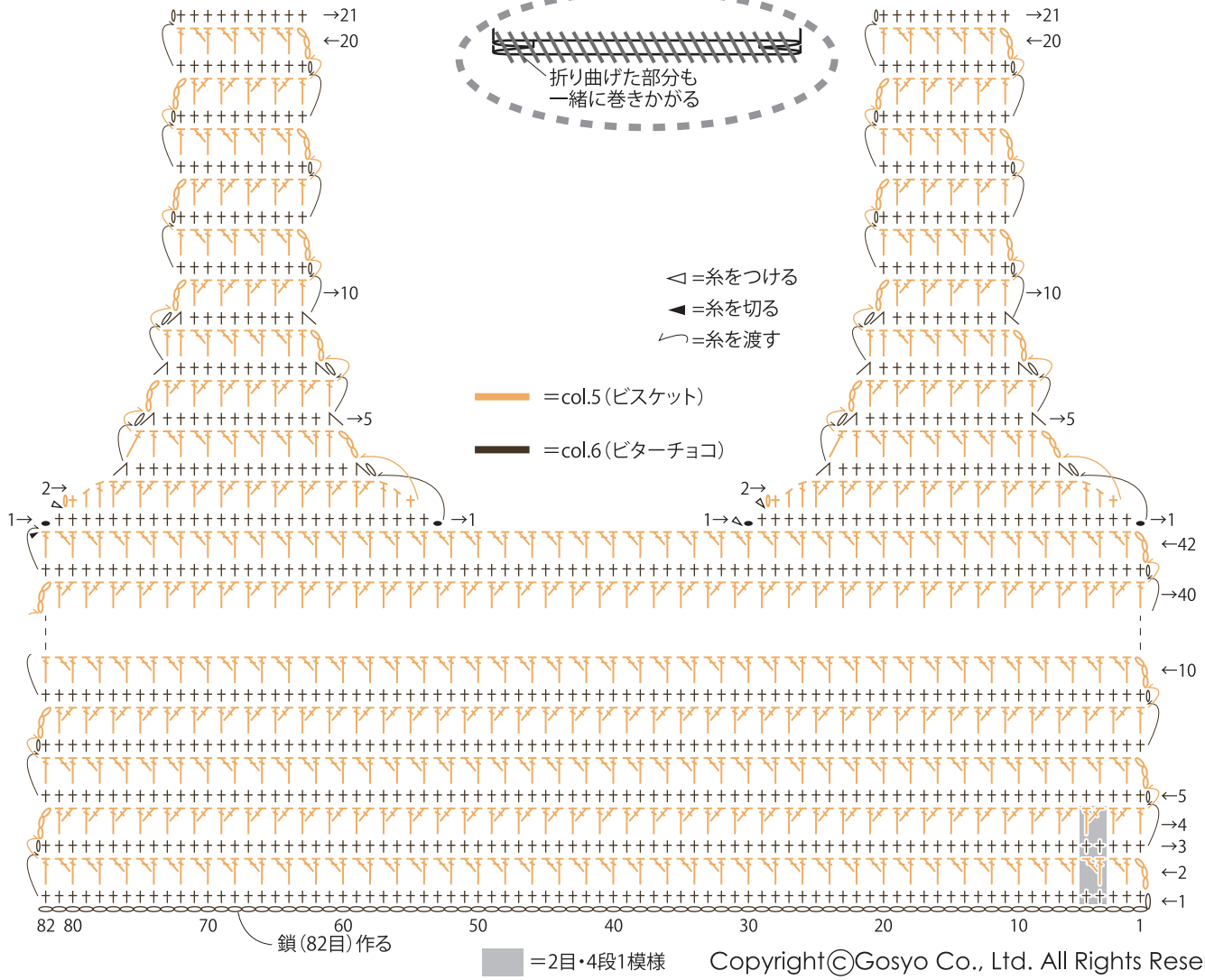

Copyright©Gosyo Co., Ltd. All Rights Reserved.