●帽子のトップ、クラウンの編み方図

【309(ﾍﾞｰｼﾞｭ)・カギ針5/0号】

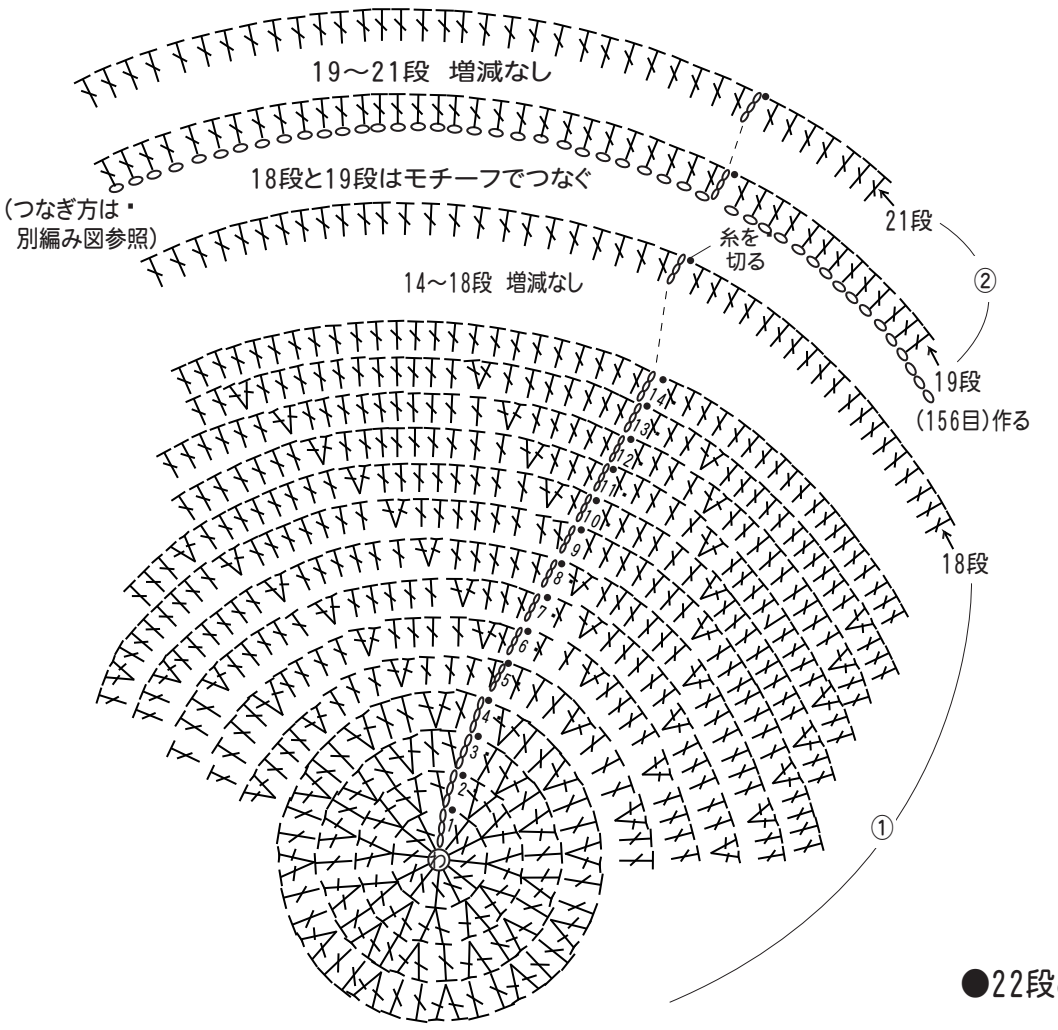

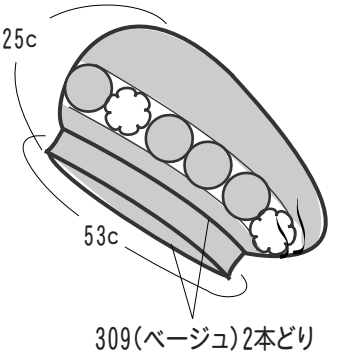

18・・・		156(増減なし)
14・・・		
13・・・	156	
12・・・	144	
11・・・	132	
10・・・	120	
9・・・	108	
8・・・	96	+12目
7・・・	84	
6・・・	72	
5・・・	60	
4・・・	48	
3・・・	36	
2・・・	24	
1段め	12目	

●モチーフ配置

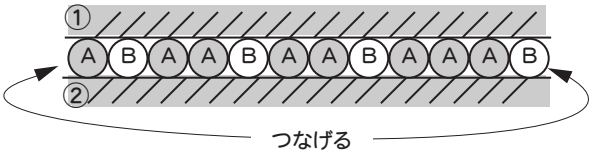

●22段め～26段めの編み方図 (2本どり)

【309(ﾍﾞｰｼﾞｭ)・カギ針5/0号】

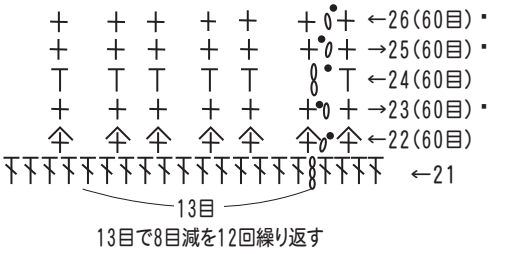

●モチーフつなぎ位置

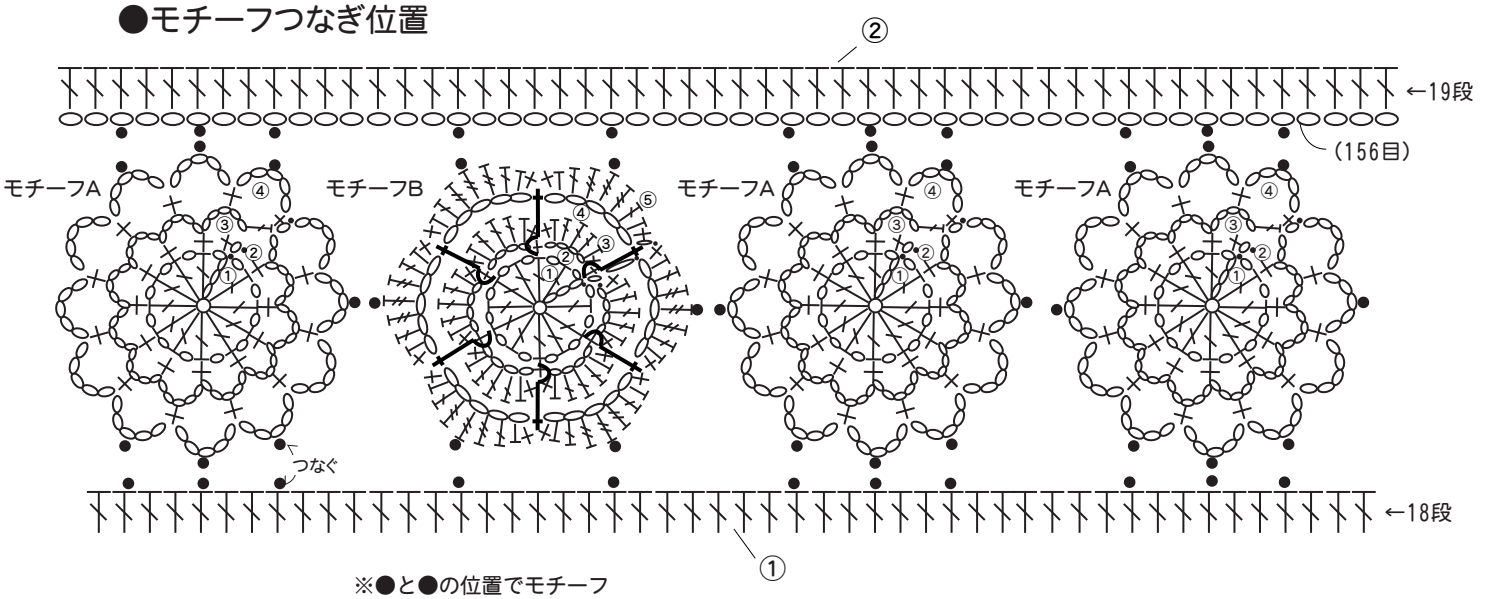

※●と●の位置でモチーフを編みつなぐ

Copyright c Gosyo Co.,Ltd. All Rights Reserved.