# シンプルカーディガン

●用意する毛糸
1243-09／brume（ブリュム）／380ｇ
1221-1／Hensel（ヘンゼル）／80ｇ

●使用針・用具
棒針8ミリ・15号

●出来上り寸法
胸囲96ｃｍ　ゆき丈74ｃｍ　着丈48ｃｍ

●ゲージ（10ｃｍ平方）
メリヤス編み　12目×16段

●編み方ポイント

後身頃・・・一般的な作り目を作り、1目ゴム編み、メリヤス編みで編みます。
前身頃・・・後身頃と同様に編みます。左前身頃は、右前身頃と対称に編みます。肩を引き抜きはぎします。
袖・・・身頃と同様に編み始め、編み終わりは伏せ止めをします。
まとめ・・・前中心、衿ぐりから目を拾い、1目ゴム編みで前立てを編みます。編み終わりは表目は表目、裏目は裏目を編んで伏せ止めをします。袖を身頃に引き抜きとじでつけます。身頃と袖のマチは、目と段のはぎをします。袖下、脇をすくいとじします。
※すべてブリュムとヘンゼルの2本どりで編みます。

★ゲージは編み手により異なります。ゲージが合わない場合は針の号数を変えて編んでください。又はゲージを取り直して編んでください。

## ●後身頃

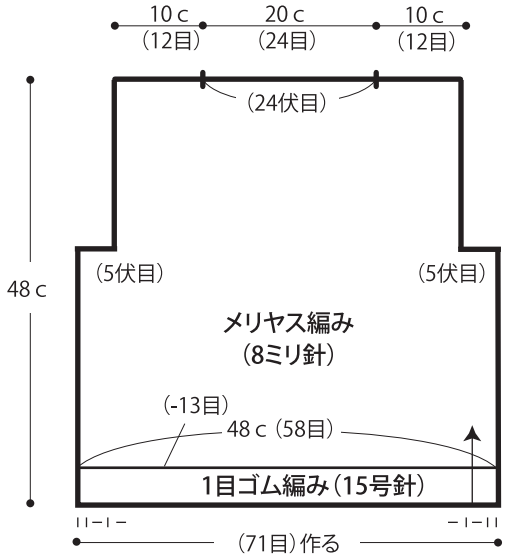


## ●右前身頃

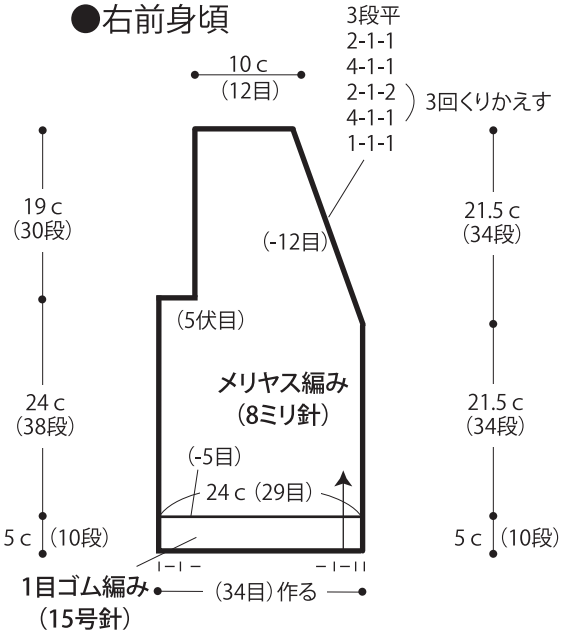


※左前身頃は右前身頃と左右対称に編みます。

## ●袖

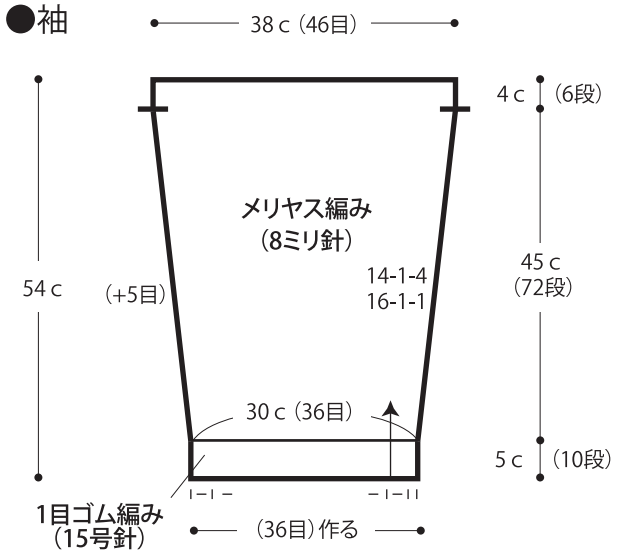


## ●まとめ

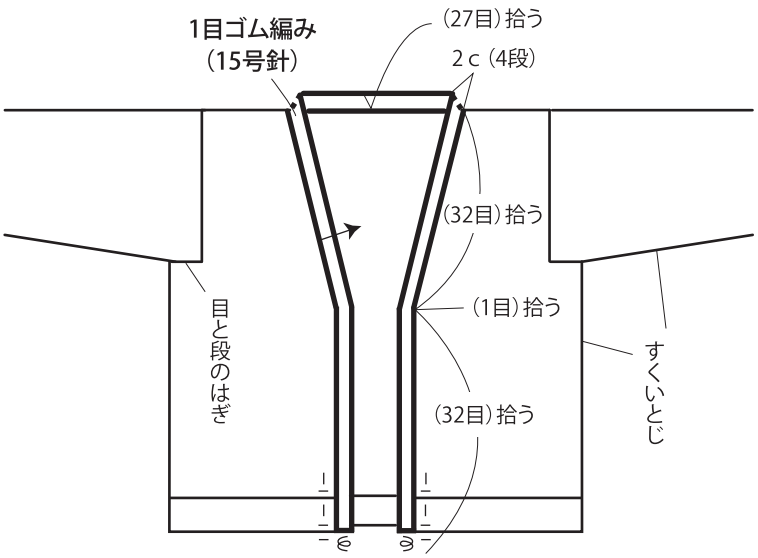


Copyright©Gosyo Co., Ltd. All Rights Reserved.