NO. 14

10 ページの作品

■素材（商品番号・商品名・色番号・数量）

543	さらっとコットン	（100gコーン巻）	26	150g

■ゲージ（10cm平方）

模様編み	30目×13段

■使用針・用具

カギ針	2/0号

■編み方ポイント

●身頃・・・前後身頃は鎖編みの作り目をして、模様編みAで図のように編みます。前後の肩は模様編みBで編みます。
●まとめ・・・肩はぎは模様編みBの最終段で合わせます。脇は鎖とじで合わせます。裾、袖口、衿に縁編みを編みつけます。

■出来上り寸法

胸囲	背肩幅
90cm	47cm
着丈	
53cm	

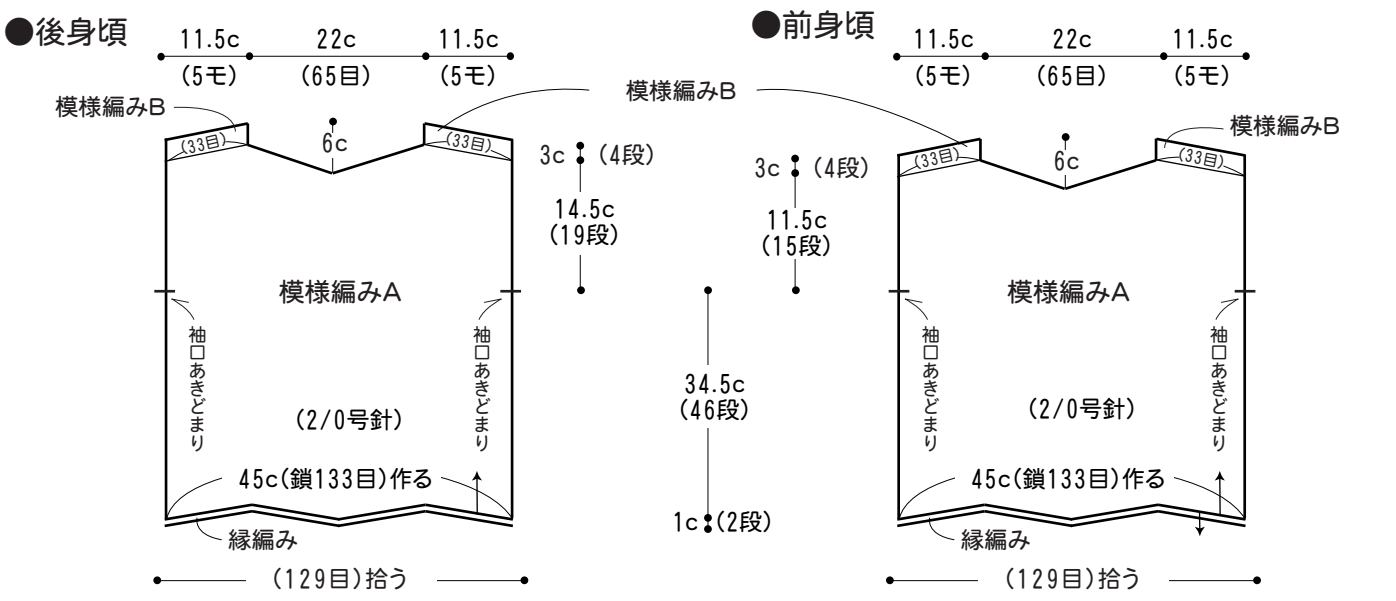

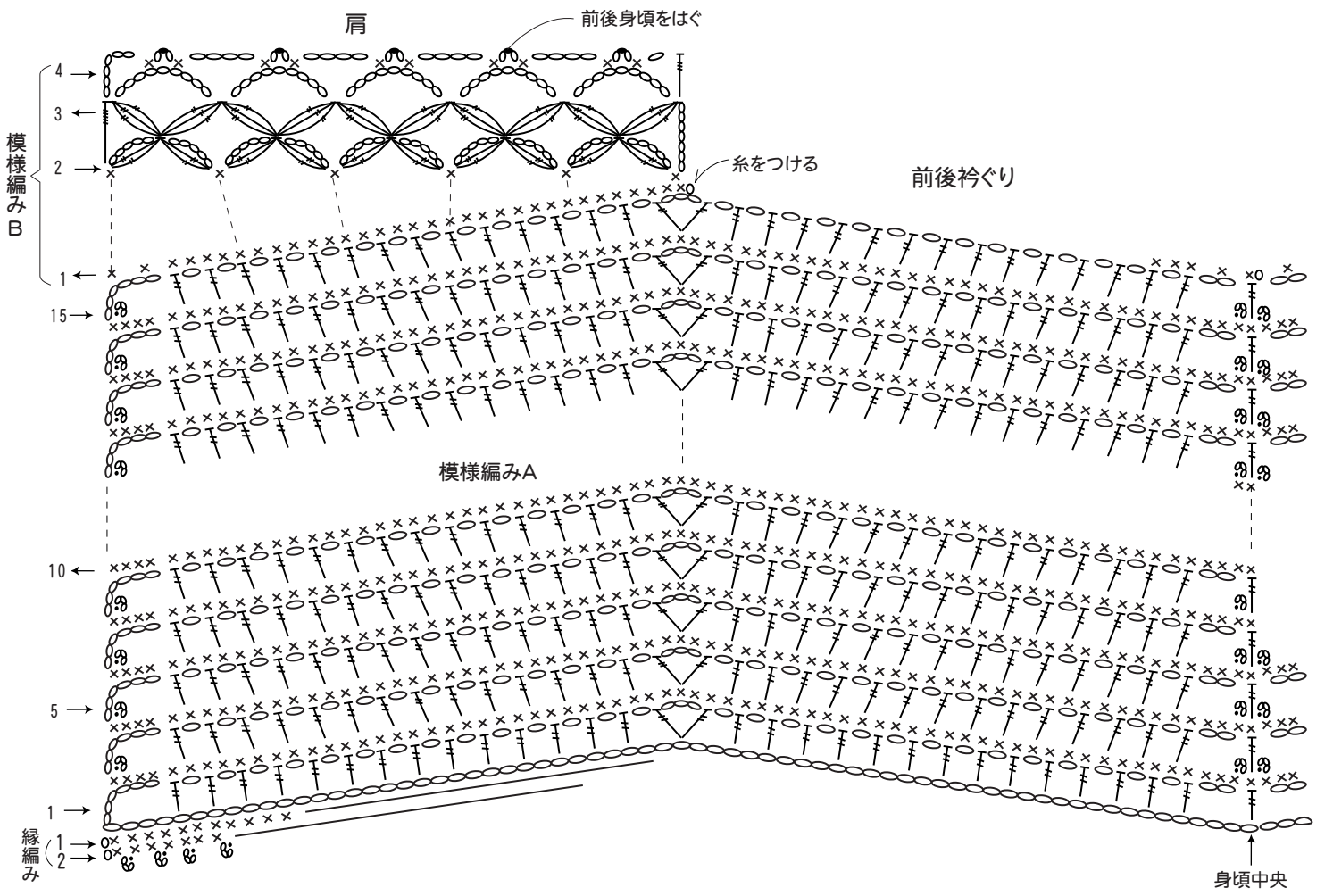

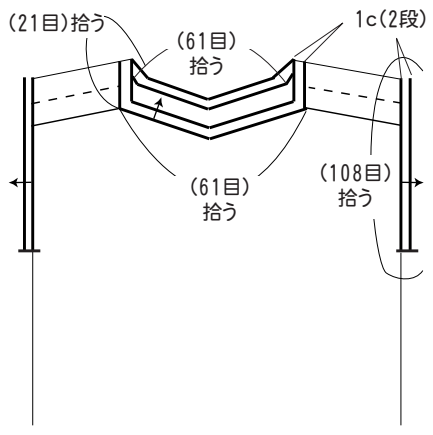

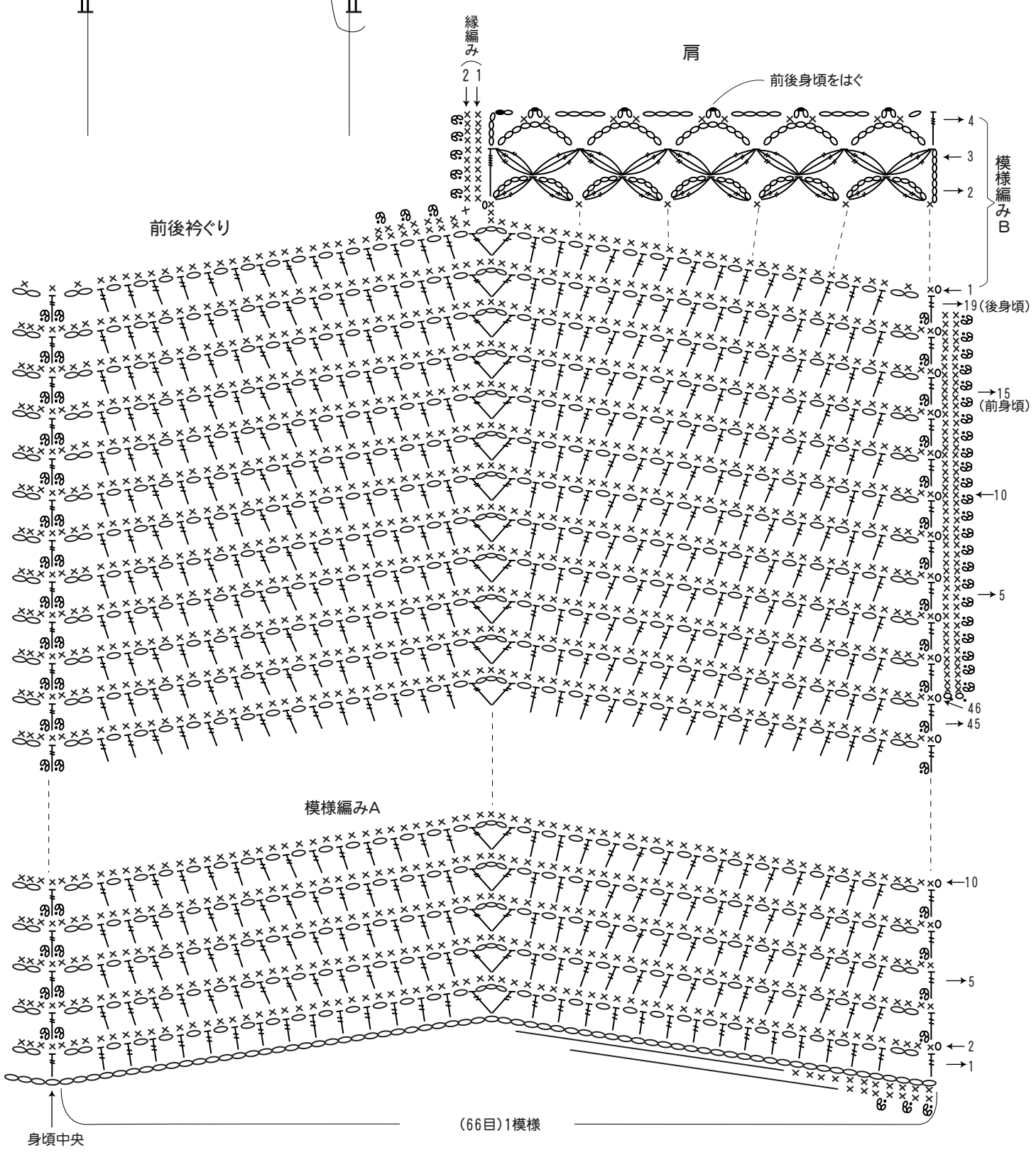

Copyright c Gosyo Co.,Ltd. All Rights Reserved.