NO. 01

3ページの作品

■素材（商品番号・商品名・色番号・数量）

★レディース

561	おとぎ話	（50g玉巻）	130	680g

★キッズ

561	おとぎ話	（50g玉巻）	170	380g

■ゲージ（10cm平方）

メリヤス編み 7.5目×11段

■使用針・用具

2本棒針10mm、カギ針8mm

■編み方ポイント

●身頃・袖・・・一般的な作り目を作り、メリヤス編みで編みます。脇、袖下は1目内側のねじり増し目、袖ぐり、衿ぐりは伏せ目と端1目立てる減目で編みます。袖山は伏せ目で編みます。
●まとめ・・・肩をかぶせはぎし、脇、袖下はすくいとじをします。袖は身頃に引き抜き編みでつけます。衿ぐりに縁編みを1段編みつけます。

■出来上り寸法

レディース		キッズ	
胸囲	背肩幅	胸囲	背肩幅
92cm	37cm	75cm	30cm
着丈	袖丈	着丈	袖丈
54cm	52cm	42.5cm	40cm

レディース

●後身頃

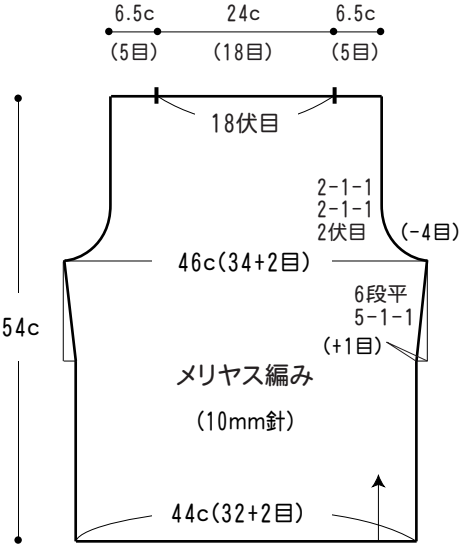

●前身頃

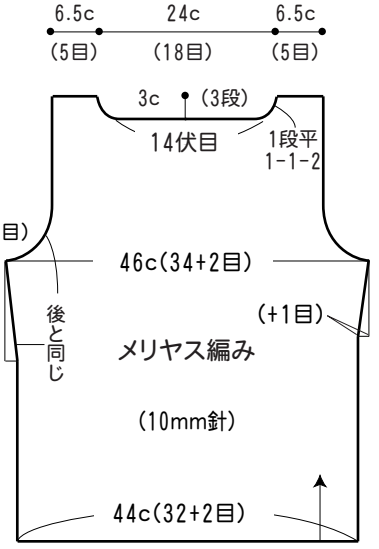

●袖

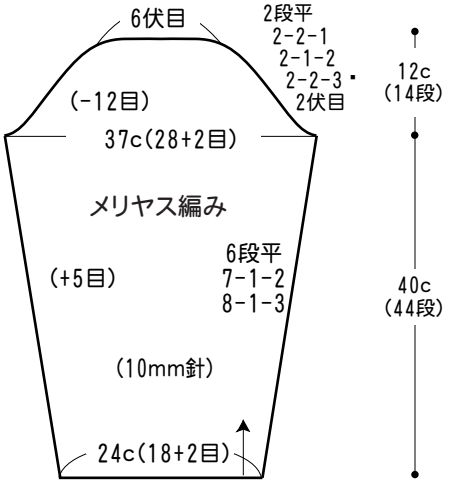

※(+2目)はとじ代分

●縁編み　衿ぐり

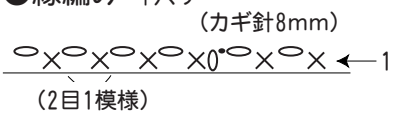

●衿ぐり

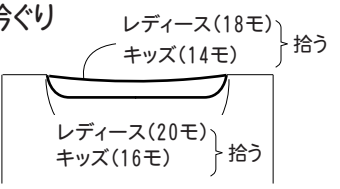

※モ＝模様

キッズ

●後身頃

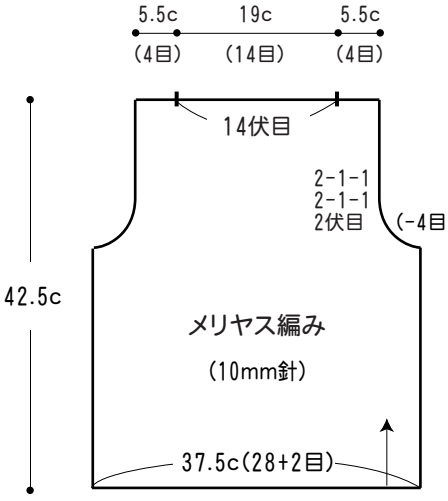

●前身頃

●袖

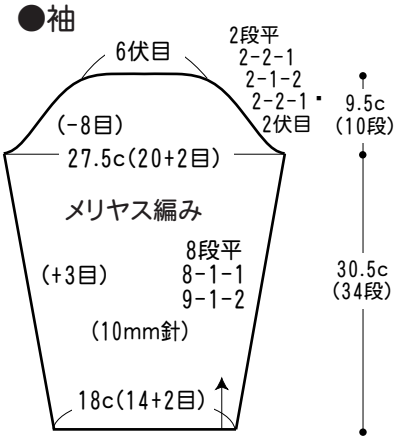

※(+2目)はとじ代分

★ゲージは編み手により異なります。ゲージが合わない場合は、針の号数を変えて編んでください。又はゲージを取り直しで編んでくださいね♪。

Copyright c Gosyo Co.,Ltd. All Rights Reserved.