ベビーのベスト

6〜12ヶ月

■使用糸・・・ YG401（ゴールデン・コクーン）70g
■使用針・用具・・・ 2本棒針2号・3号 ・ カギ針3/0号
■ゲージ・・・ メリヤス編み 26目 ・ 31段
（10cm平方）　1目ゴム編み 42目 ・ 35段
※メリヤス編みと1目ゴム編みのゲージ（目数）が違いますが
ゴム編みを2号の針で編んでいる為にゴム編みの数が多く
なっております。（必ずゲージを編んでから本体を編んでください。）
■出来上がり寸法・・・ 図参照

★★編み方ポイント★★

●すべて2本どりで編みます。
後身頃・・・一般的な作り目で83目作り目をして、メリヤス編みで編み、続けて1目ゴム編みで図のように編みます。
前身頃・・・左右それぞれ一般的な作り目で69目作り、後身頃と同様に図のように編みます。
肩は引き抜きはぎ、脇はすくいとじをします。身頃の縁まわりと袖ぐりに縁編みを編みます。外ひも、内ひもを各2本編み、ひもをとじつけます。

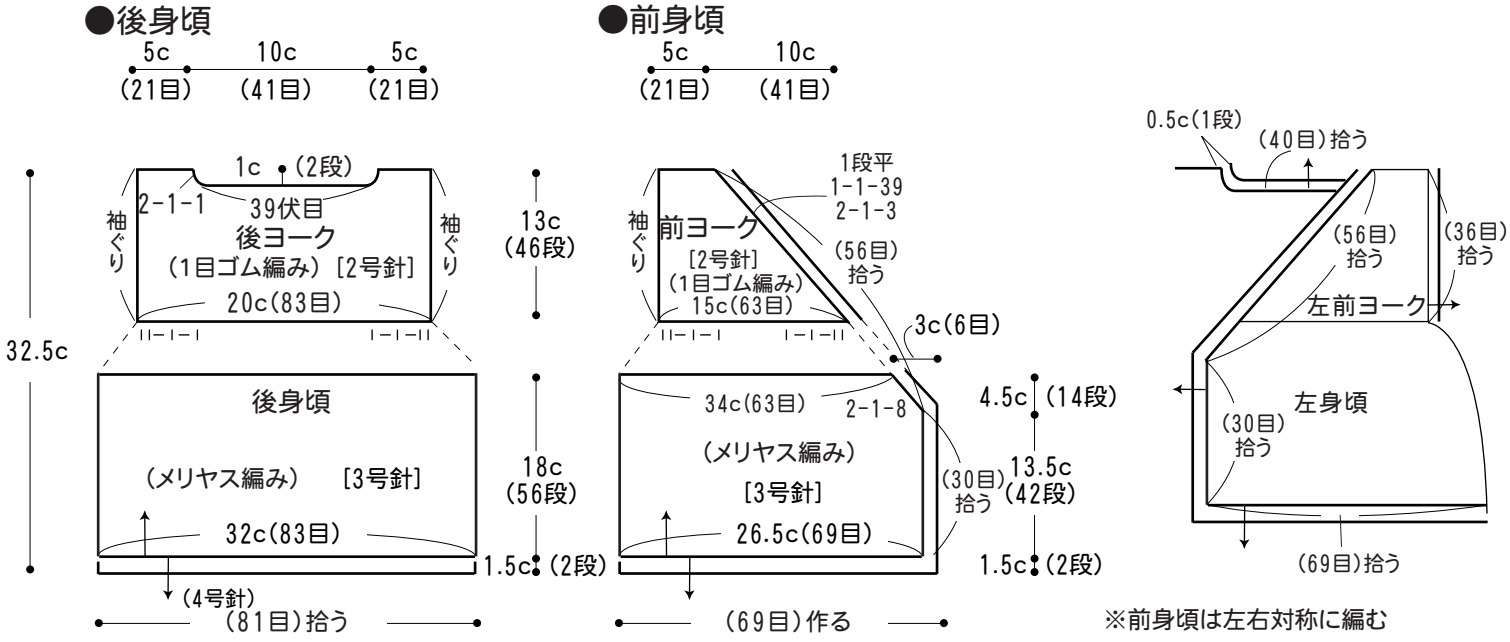

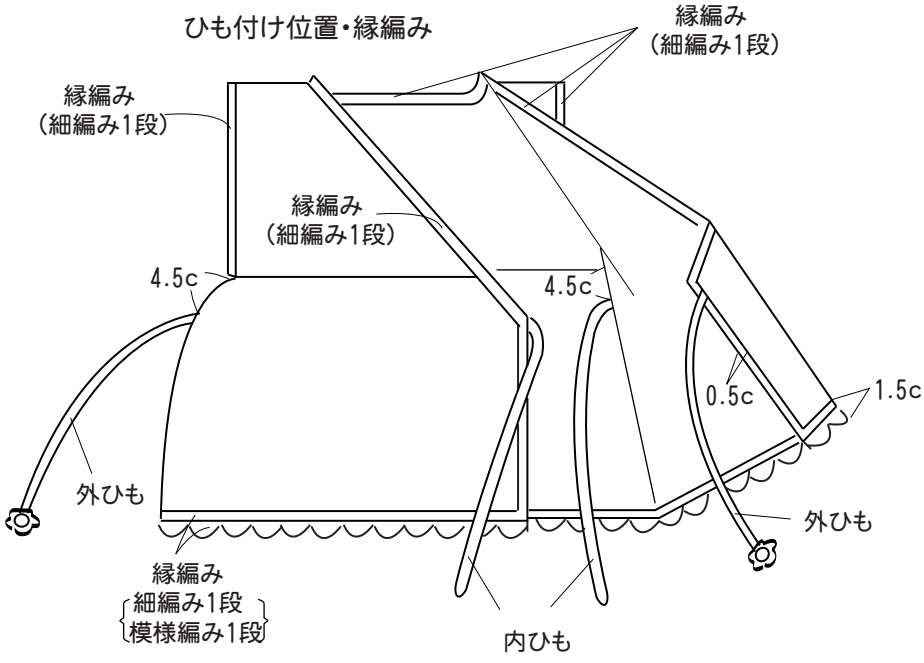

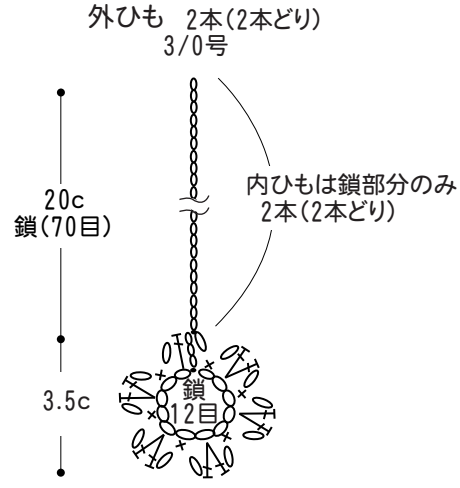

●縁編み
（カギ針3/0号）

3目1模様
※裾のみ2段で、他は細編み1段です。

Copyright c 1997-2006 Gosyo Co.,Ltd. All Rights Reserved.