■素材(商品番号・商品名・色番号・数量)

| | | | | |
|---|---|---|---|---|
| 552 | すこやかベビー | (40g玉巻) | 22 | 120g |
| 537 | ファインモール | (40g玉巻) | 75 | 40g |

■ゲージ(10cm平方)

模様編み　24目×13段

■使用針・用具

カギ針　5/0号・7/0号

■編み方ポイント

●身頃はすべて2本どりで編みます。
●身頃・・・共鎖の作り目をして、裾から模様編みで図を参照して編みます。
●まとめ・・・肩、脇は中表に合わせて模様に合わせて細編みの鎖とじで合わせます。裾・前立て、衿、袖ぐりの順に縁編みをファインモールで3段編みます。ひもを編んでつけます。

# NO. 49

26ページの作品

■出来上り寸法

| 胸囲 | 背肩幅 |
|---|---|
| 78.5cm | 29cm |
| 着丈 38.5cm | |

## ●後身頃

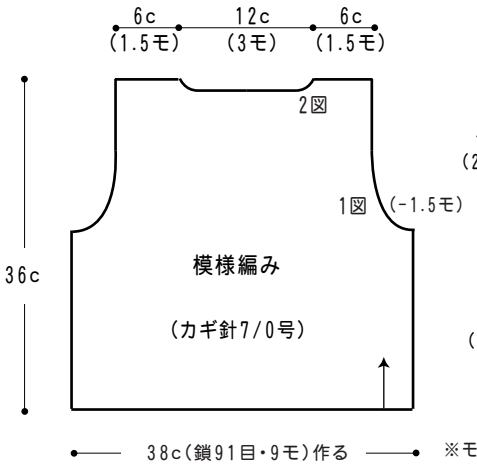


## ●前身頃

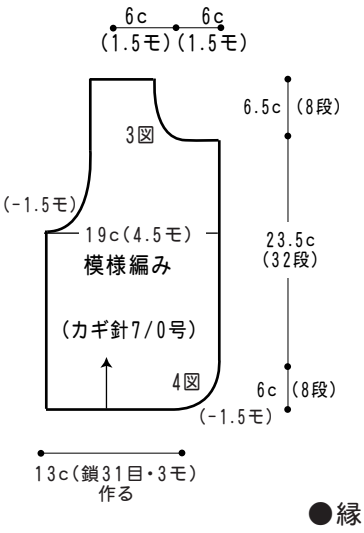


## ●裾・前立て・衿ぐり・袖ぐりの縁編み (カギ針7/0号)

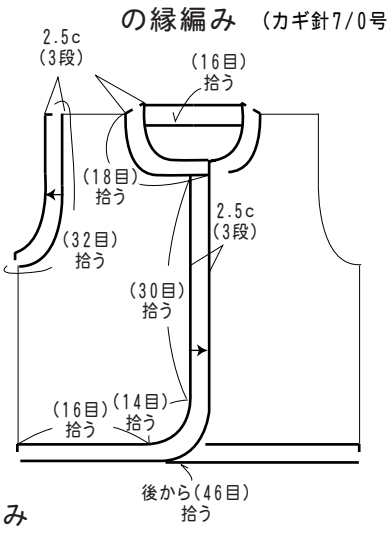


## ●縁編み

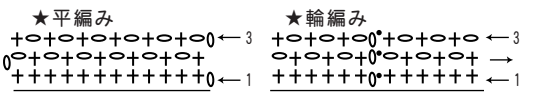


## ●ひも先の飾り

(カギ針5/0号)

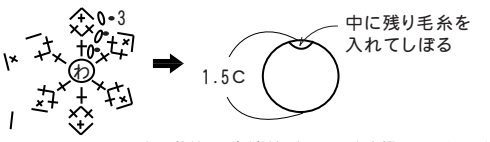


※ひもの飾りは1本どり編んで、ひもを通してからつける

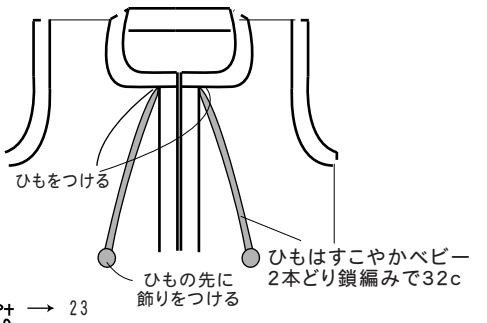


右前肩

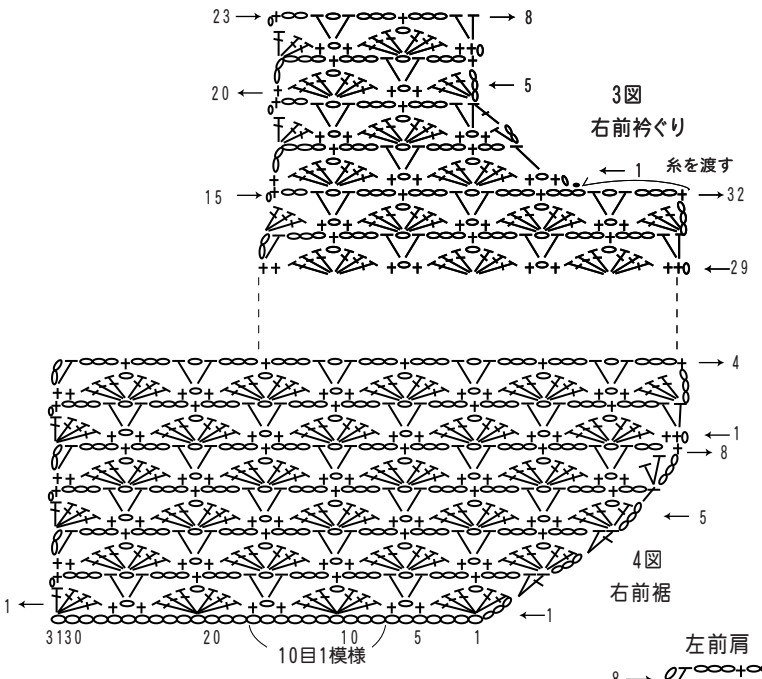


左前肩

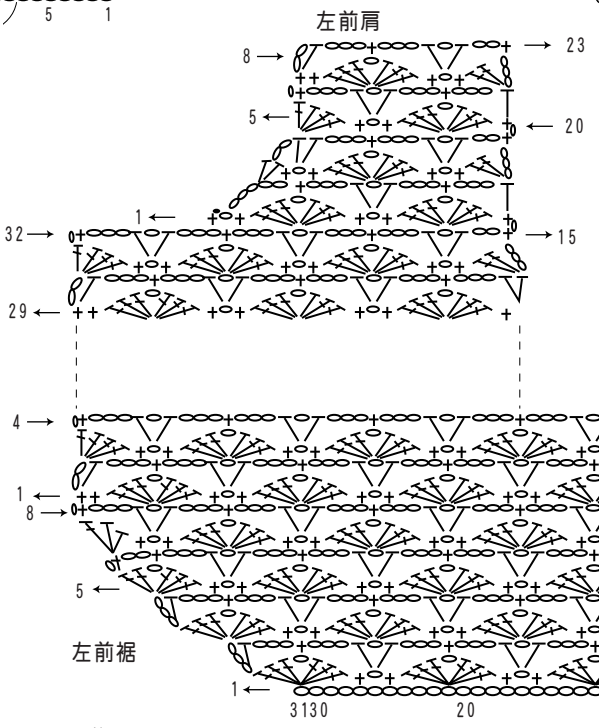


後肩　後衿ぐり　2図

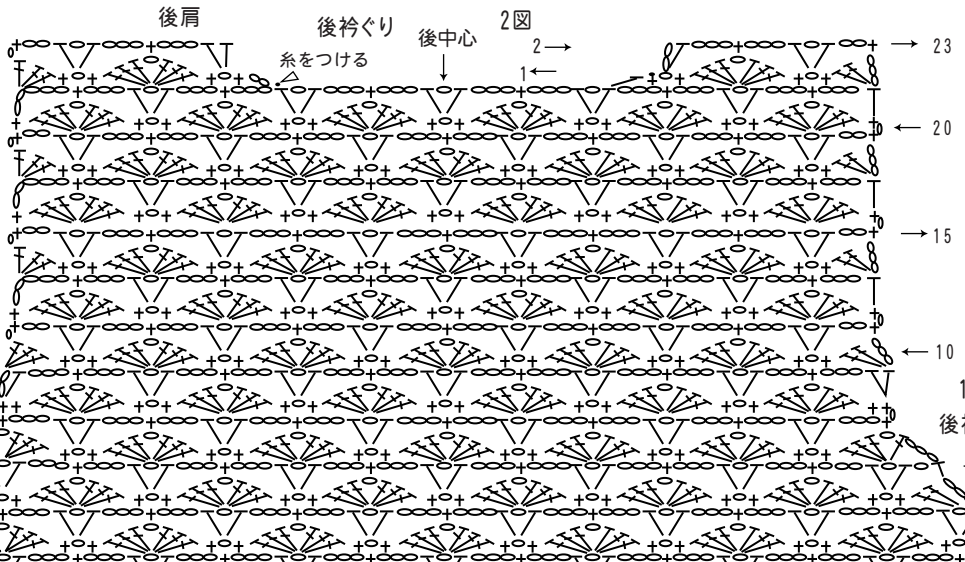


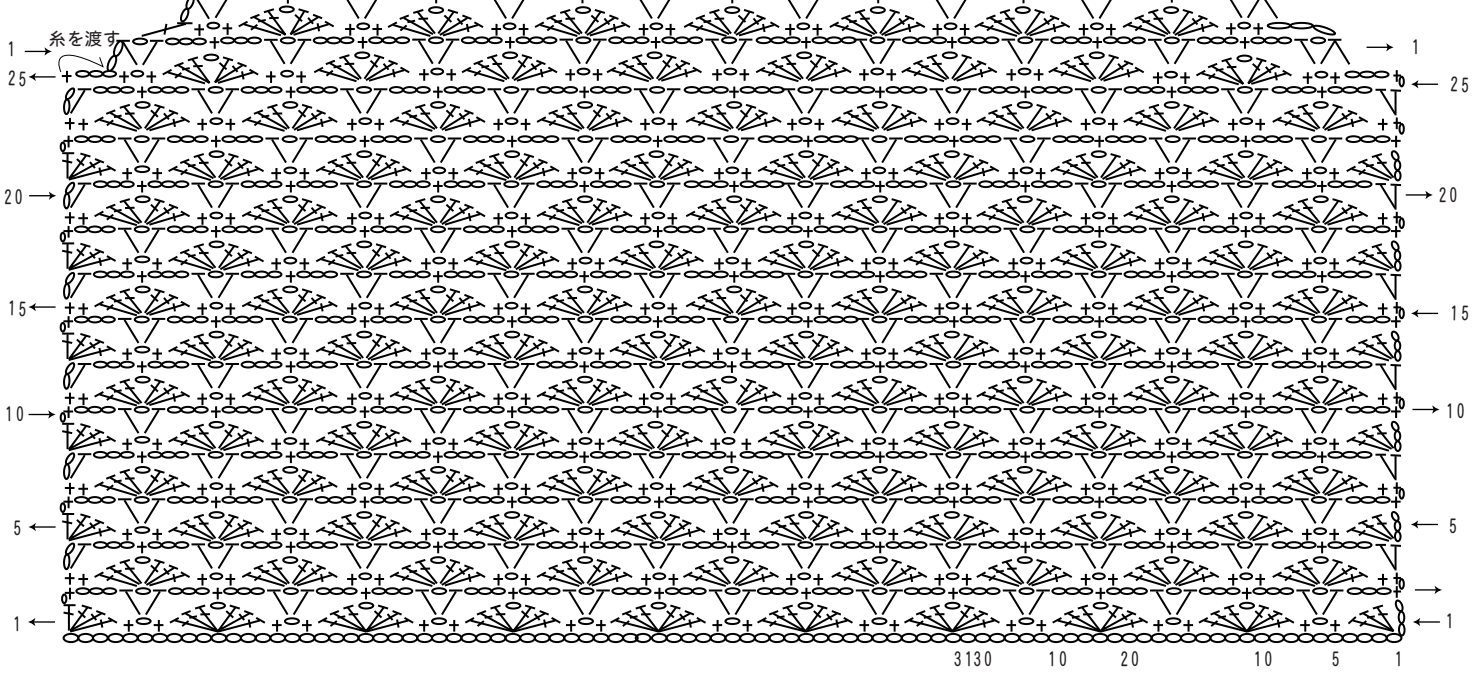


★ゲージは編み手により異なります。ゲージが合わない場合は、針の号数を変えて編んでください。又はゲージを取り直しで編んでくださいね♪。

Copyright c Gosyo Co.,Ltd. All Rights Reserved.