作品 NO. 11　リーフ模様のセーター

■素材（商品番号・商品名・色番号・数量）

39	カシミヤシルクウール中細	(100gカセ)	1702	230g
170	ソフトモヘア	(30g玉巻)	931	140g

■ゲージ（10cm平方）

メリヤス編み　24目×28段
模様編み　22目×28段

■使用針・用具

2本棒針　7号
カ ギ 針　5/0号

■出来上り寸法

胸囲	背肩幅
92cm	36cm
着丈	袖丈
58cm	53cm

■編み方ポイント
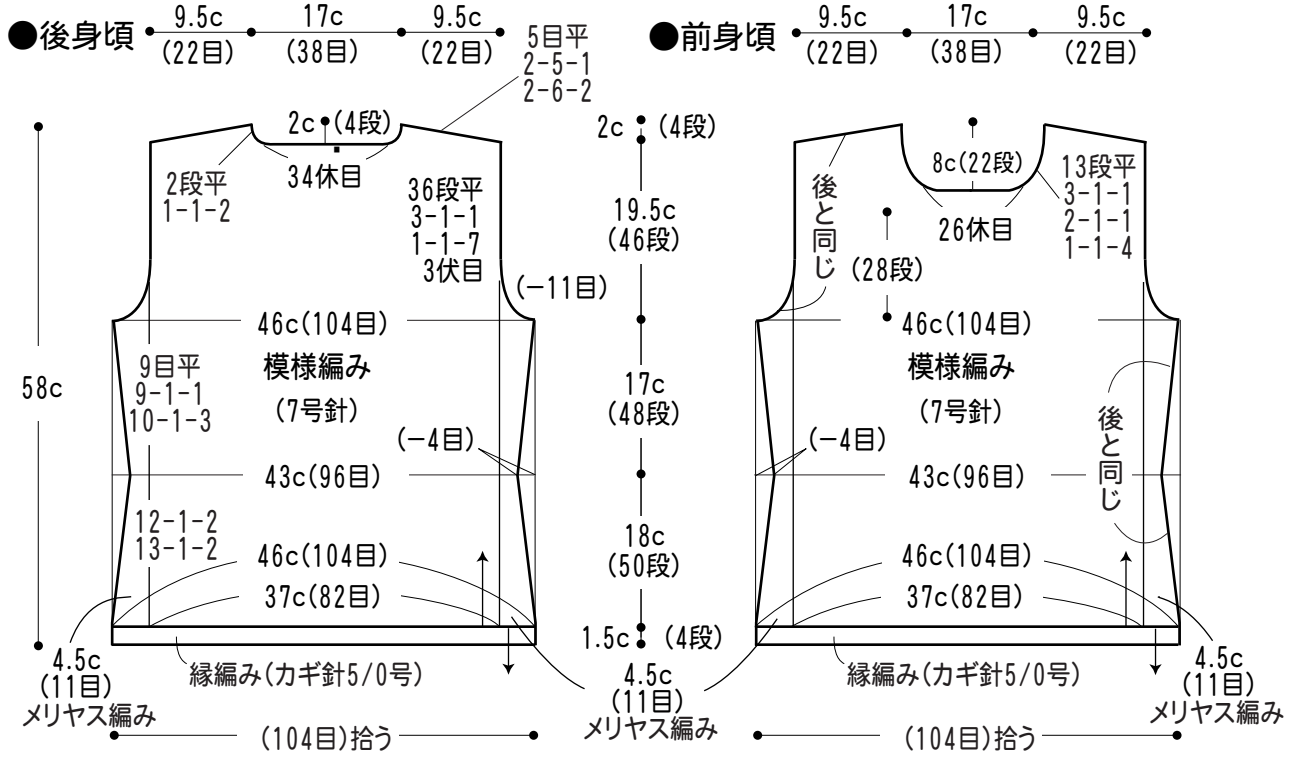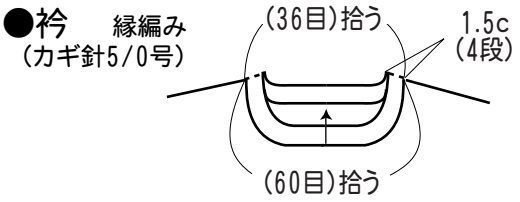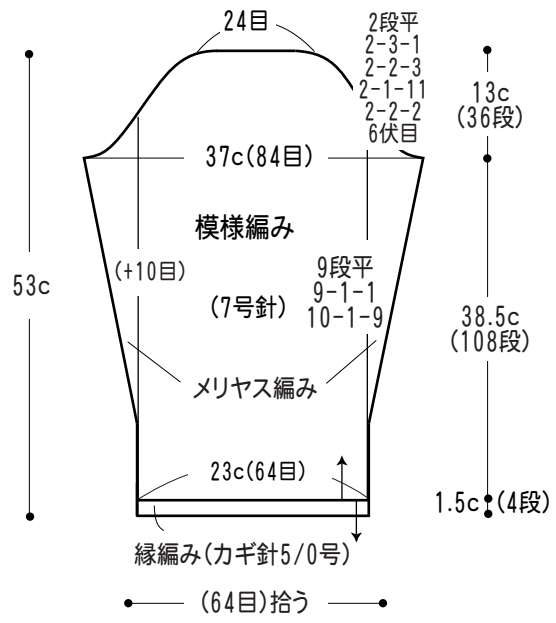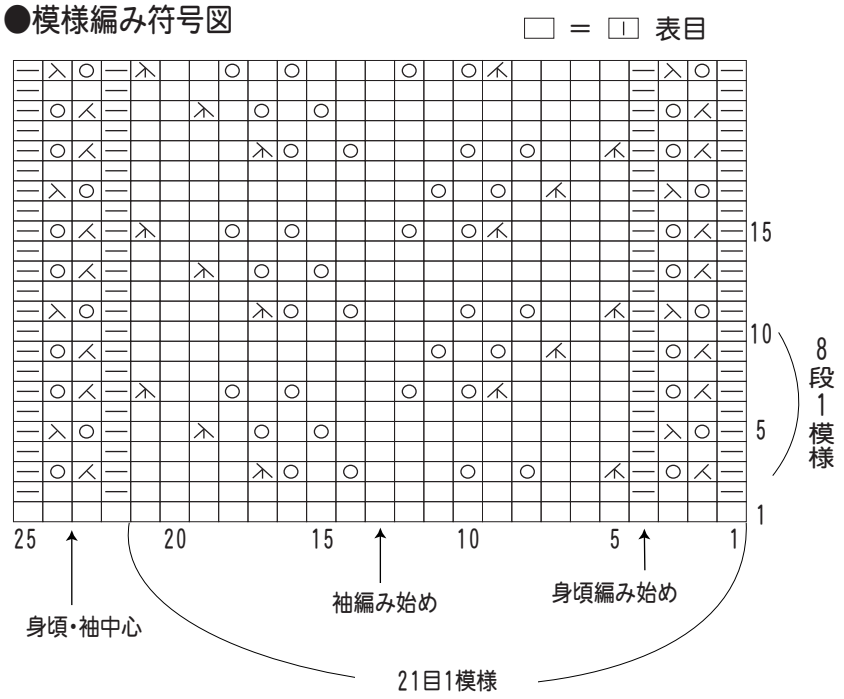
★すべてカシミヤシルクウール中細とソフトモヘアの2本どりで編みます。
●身頃・袖＝一般的な作り目で目を作り、メリヤス編みと模様編みで肩まで編みます。減目は1目は端仕立て減目、2目以上は伏せ目、増し目は1目内側のねじり増し目をします。肩はかぶせはぎをします。
●まとめ＝脇、袖下をすくいとじします。衿、裾、袖口にそれぞれ縁編みを輪で編みつけます。袖を身頃に引き抜きとじでつけます。