NO. 63

５９ページの作品

●用意する毛糸(商品番号－色番号／商品名／数量)
７８０-４／ｔｖａ(トォヴォ)(３０ｇ玉巻)／２５ｇ
雑貨ナチュラルシリーズ
ＺＡ-Ｗ-９／エクストラファインメリノ１００％　(３０ｇ玉巻)／１２０ｇ
●使用針(棒針編みの場合は、とじ針を準備してください。)
２本棒針　８号
●用具
８mm幅の平ゴム...７０ｃｍ
●出来上り寸法
丈３８.５ｃｍ／胴回りフリー
●ゲージ(１０ｃｍ平方)
１目ゴム編み　２０目×２６段

●編み方ポイント
パンツ･･･１目ゴム編みの作り目(又は一般的な作り目)をして、図を参照に色を替えながら、ボーダーで右パンツを編みます。左パンツは右パンツと左右対称に編みます。
まとめ･･･股下をすくいとじして、左右を合わせ股上を前から後に続けてすくいとじします。ウエスト部分を折り返し線で内側に折り、ゴムテープを入れながらまつりつけます。

●右パンツ

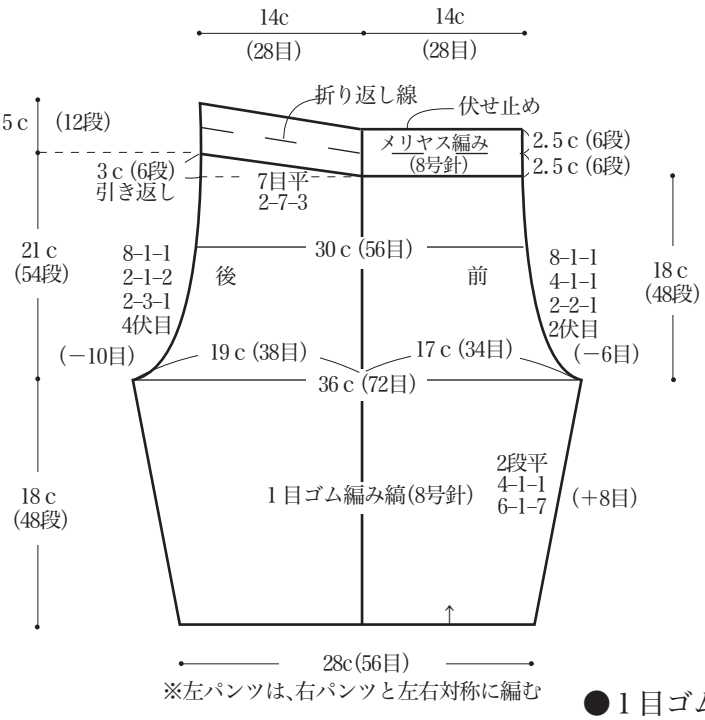

※左パンツは、右パンツと左右対称に編む

配色
＝ＺＡ-Ｗ-９(生成り)
＝ｔｖａ４(アーモンド)

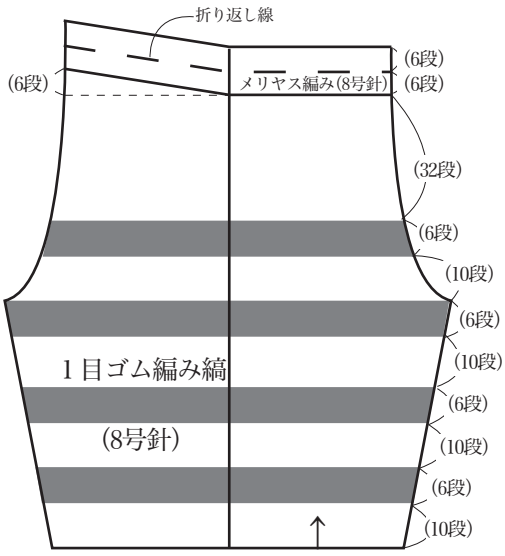

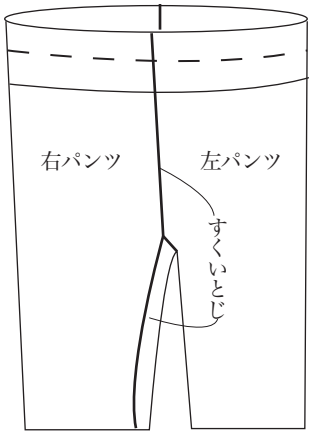

●１目ゴム編み

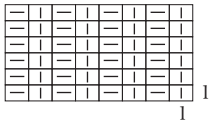

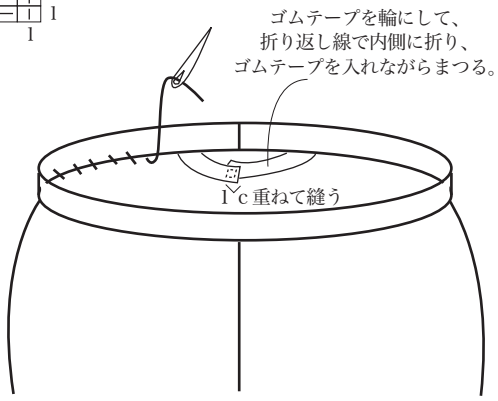

★ゲージは編み手により異なります。ゲージが合わない場合は、針の号数を変えて編んでください。又はゲージを取り直しで編んでください。

Copyright c Gosyo Co.,Ltd. All Rights Re